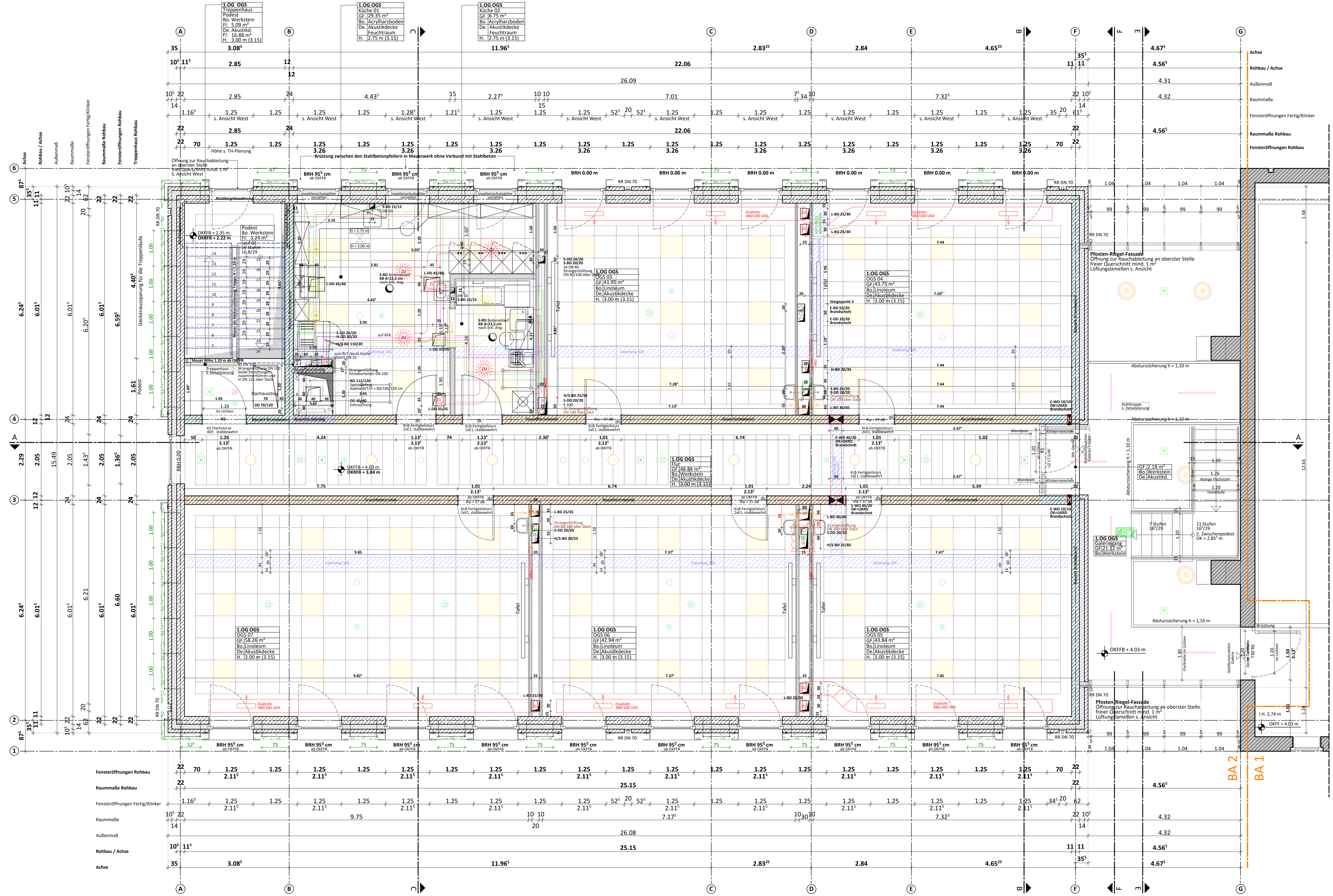

1.OG - Bodenaufbau Sanitärräume (Fliesen)

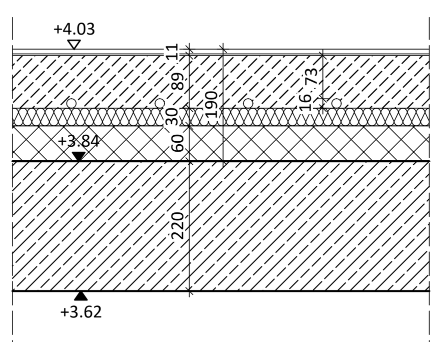

Fliese (8 mm) + Spachtelung (3 mm)
Estrich, d = 89 mm
Tackerrolle für Heizungsrohre
=> Trittschalldämmung, d = 30 mm
dynamische Steifigkeit s' ≤ 20 MN/m³
Wärmedämmung
EPS, WLG 035, d = 60 mm
Stb.-Decke, d = 220 mm

1.OG - Bodenaufbau Flure (Werkstein)

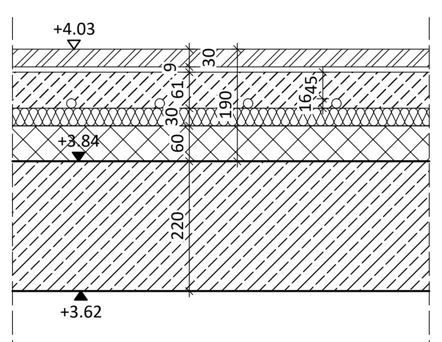

Werkstein (30 mm) + Spachtelung (9 mm)
Estrich, d = 61 mm
(Estrichüberdeckung der Heizrohre mind. 45 mm)
Tackerrolle für Heizungsrohre
=> Trittschalldämmung, d = 30 mm
dynamische Steifigkeit s' ≤ 20 MN/m³
Wärmedämmung
EPS, WLG 035, d = 60 mm
Stb.-Decke, d = 220 mm

1.OG - Bodenaufbau OGS-Räume (Linoleum)

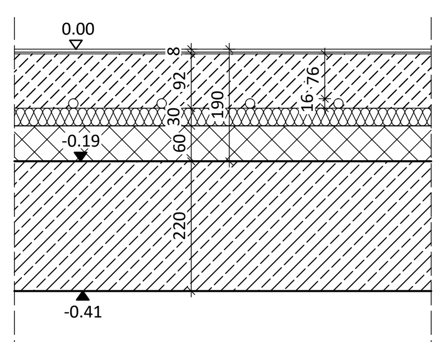

Linoleum (5 mm)+ Spachtelung (3 mm)
Estrich, d = 92 mm
Tackerrolle für Heizungsrohre
=> Trittschalldämmung, d = 30 mm
dynamische Steifigkeit s' ≤ 20 MN/m³
Wärmedämmung
EPS, WLG 035, d = 60 mm
Stb.-Decke, d = 220 mm

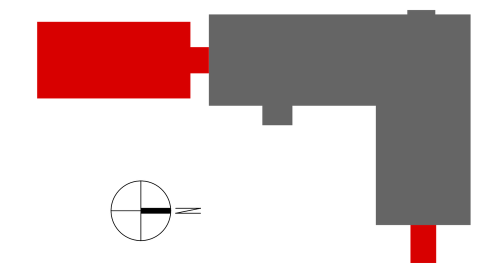

LEGENDE

BD Bodendurchbruch
DD Deckendurchbruch
DD / BD - KB Kernbohrung
WD Wanddurchbruch

OKFFB	Oberkante Fertigfussboden	OKD	Oberkante Decke
OKRFB	Oberkante Rohfussboden	UKD	Unterkante Decke
BRH	Brüstungshöhe (Mass ü. OKFFB)		
UZ	Unterzug		
ÜZ	Überzug		

LEGENDE BRANDSCHUTZ

	Bauart Brandwand	F	Feuerlöscher S6 9LE	DS	Dichtschliessende Tür
	feuerbeständig	DSS	Dicht- und selbstschließende Tür	T30	feuerhemmende Tür
	feuerhemmend	T30 RS	feuerhemmende rauchdichte Tür	RS	rauchdichte Tür

LEGENDE TGA-PLANUNG

Heizung Vorlauf
Heizung Rücklauf
Zuluftkanal (ZU)
Zuluftkanal (AB)
Zuluftkanal Außenluft (AU)
Zuluftkanal Fortluft (FO)
Schmutzwasserleitung
Lüftungsleitung
Trinkwasserleitung kalt
Trinkwasserleitung warm
AB/ZU Tellerventil
TSD Telefonieschalldämpfer
Konstant-Volumenstromregler
Brandschutzklappe (BSK)

LEGENDE ELEKTROPLANUNG

Kabelweg unterhalb der RD
Kabelbühne mit Dimensionierung ELT/NT
Kabelbühne mit Dimensionierung E30 Ausführung
WD / Brandschott

1. DIE VORLIEGENDEN AUSFÜHRUNGSPLÄNE SIND AUSSCHLIESSLICH IN VERBINDUNG MIT DEN AKTUELLEN STATIKPLÄNEN, DEM RECHNERISCHEN STANDSICHERHEITSNACHWEIS SOWIE ALLEN AUSFÜHRUNGSPLÄNEN DER BETEILIGTEN FACHPLANER GÜLTIG!

2. SÄMTLICHE MASSE SIND VOM UNTERNEHMER EIGENVERANTWORTLICH AUF IHRE RICHTIGKEIT ZU ÜBERPRÜFEN UND GEGEBENENFALLS VOR ORT ZU MESSEN. UNSTIMMIGKEITEN SIND UMGEHEND BEI DER ÖRTLICHEN BAULEITUNG UND DEM STATIKER ANZUZEIGEN.

3. DIE AUSFÜHRUNGSPLÄNE SIND NUR IM ZUSAMMENHANG MIT DER STATIK UND DER PRÜFUNG DES BRANDSCHUTZES GÜLTIG. DIE ANMERKUNGEN AUS DER STATIK UND DEM BRANDSCHUTZ SIND ZWINGEND ZU BERÜCKSICHTIGEN.

AUSFÜHRUNG

Planinhalt: **Neubau OGS**
Grundriss Obergeschoss

erstellt am:	gez.:	Maßstab:	Plan-Nr. / Index
28.06.2024	O. Bagaev	1:50	BA2_AP 04 Index D

Index	geändert am:	gez.:	Änderung / Ergänzung:
A	22.10.2024	O. Bagaev	Verlängerung des Galeriegangs im Zwischentrakt
B	27.01.2025	O. Bagaev	Anpassung Größe Speiseaufzug
C	05.06.2025	J. Fiedler	FREIGABESTAND FÜR SCHAL-/BEWEHRUNGSPLÄNE
D	29.10.2025	O. Bagaev	Bauachsen ergänzt

BAUVORHABEN

Brandschutztechnische Sanierung und Erweiterung
Paul-Dohrmann-Schule
Hiltroper Straße 53
44807 Bochum

BAUHERR

Stadt Bochum
- Zentrale Dienste -
Technisches Gebäudemanagement
Wittener Straße 47
44777 Bochum

Datum: Unterschrift:

ARCHITEKT / ENTWURSVERFASSER

Architekturbüro Oetting - Am Schultenhof 29 - 44149 Dortmund
Am Schultenhof 29, 44149 Dortmund
Tel. 0231/18901180 - Mobil 0178/6353732
E-Mail: architekturbueroetting@t-online.de

Datum: Unterschrift: